מקרא :

- מאמ"ת זעיר חד,דו וחכת פאזי מחאים לזרם קצר 10 kA .
- מאמ"ת חכת פאזי עם הגנות חרמיות ומגנטיות ניתנות לכיוון. (כל מאמ"חים לזרם 3x63A-עם הגנה אלקטרונית ,ניתנת לכיוון)
- מנורת סימון מחוז בקוטר 22 מ"מ .
- לחצן בדיקת נוריות .
- ממסר פחת חד פאזי דגם A .
- ממסר פחת חכת פאזי דגם A .
- מפסק מאיץ 4 קוטבי עם חא כיבוי קשת לניתוק בעומס לפי AC3
- מפסק מחיץ לפיקוד מסוג פקס -התקנה על הפס.
- מגען חד פאזי מחאים לשלוש מיקיון פעולות לפי אופיין AC3.
- מגען חכת פאזי מחאים לשלוש מיקיון פעולות לפי אופיין AC3.
- שעון פיקוד אלקטרוני או מכני עם רזרבה של 72 שעות.
- קוצב זמן.
- ממסר פיקוד.
- חא פוטואלקטרי ניתן לכיוון.
- מאמ"ת עם סליל הפסקה.
- מפסק זרם חכת פאזי לניתוק בעומס.
- שנאי מבדל

הערות ללוח חשמל

לוח חשמל לפי תקן- 61439

1. מבנה הלוח:
   הלוח ייבנה פח בעובי 2.5 מ"מ, צבוע פעמיים צבע יסוד וצבע סופי אפוקסי אלקטרוסטטי-בגוון בג'.
2. פסי צבירה בלוח ישולבו- N,T,S,R ע"י מדבקות אורגינליות.
3. במהדקי כניסה ללוח יש לבצע ניסוי פלסטי ושלם "הזנת חשמל ראשית".
4. מהדקים-כל מהדק ישולב ע"י סימון פלסטי אורגינלי.יש להתקין מהדקים בלבד.המהדקים יהיו מטיפוס איירדמיכר או ש"ע.
5. שילוט-שילוט הלוח יבוצע על פנלים ודלתות וכן על אביזרים פנימיים ע"י שלטי סנדויץ-המחוזקים ע"י דבק ובורגים.
6. כל מזליך בלוח -כולל מוליכי פזה,אפס והארקה-ישולבו ע"י שלט פלסטי -עליו חרוט מספר המעגל.
   שמורים גם עבור מאמ"חים שאינם מותקנים ומצויינים בתכנית במקום שמור
7. כל כבל המחובר ללוח ישולב ע"י שלטי פלסטי כדוגמת פנדוים-עליו כתוב בעט במקום מתאים מספר המעגל.
8. חיווט כבלים ללוח -"בוצע בצורה מסודרת.מחוזקים לפרופיל בחא מהדקים או מעל ללוח ואינם לוחצים אחד על השני.בצורך כך יש לבנות חא מהדקים מחאים.
9. באחריות הקבלן לבצע מדידות מדייקות של נישות בקירות ולהתחשב בכל גורם המגביל את מידות הלוח.
   הגשת תכנית לאישור המתכנן תבוצע רק לאחר שהקבלן בדק את המידות באתר. אישור כזמוז ע"י המתכנן אינו מהווה אישור לגבי התאמת המידות לנישות או מגבלות אחרות-והקבלן ישא בכל ההוצאות עקב אי התאמת הלוח.
10. יותקן חיק תכניות בגוי פח-כולל שלט חיצוני-"תכניות מתחת לפנל".
11. ראה הנחיות נוספות במפרט הטכני.
12. לפני ביצוע הלוח-יגיש הקבלן תכניות ביצוע לאישור המזמין כמפורט במפרט הטכני.אין להתחיל בביצוע הלוח לפני קבלת אישור המתכנן בכתב.
13. דלתות חיצוניות לכישה:
    אין להזמין או לבצע דלתות לכישה בחזית לוחות עד שלוחות יותקנו באתר. תכוסה דלתות וסגירות תתוכנן ותבוצע כך שפרופילים לא יפריעו לטיפול בציוד שבלוח החשמל.
14. אין להתקין מהדקים הבולכים 2 קומות של פאזות ואפסים אבא להתקין אפסים בפס מהדקים נפרד.

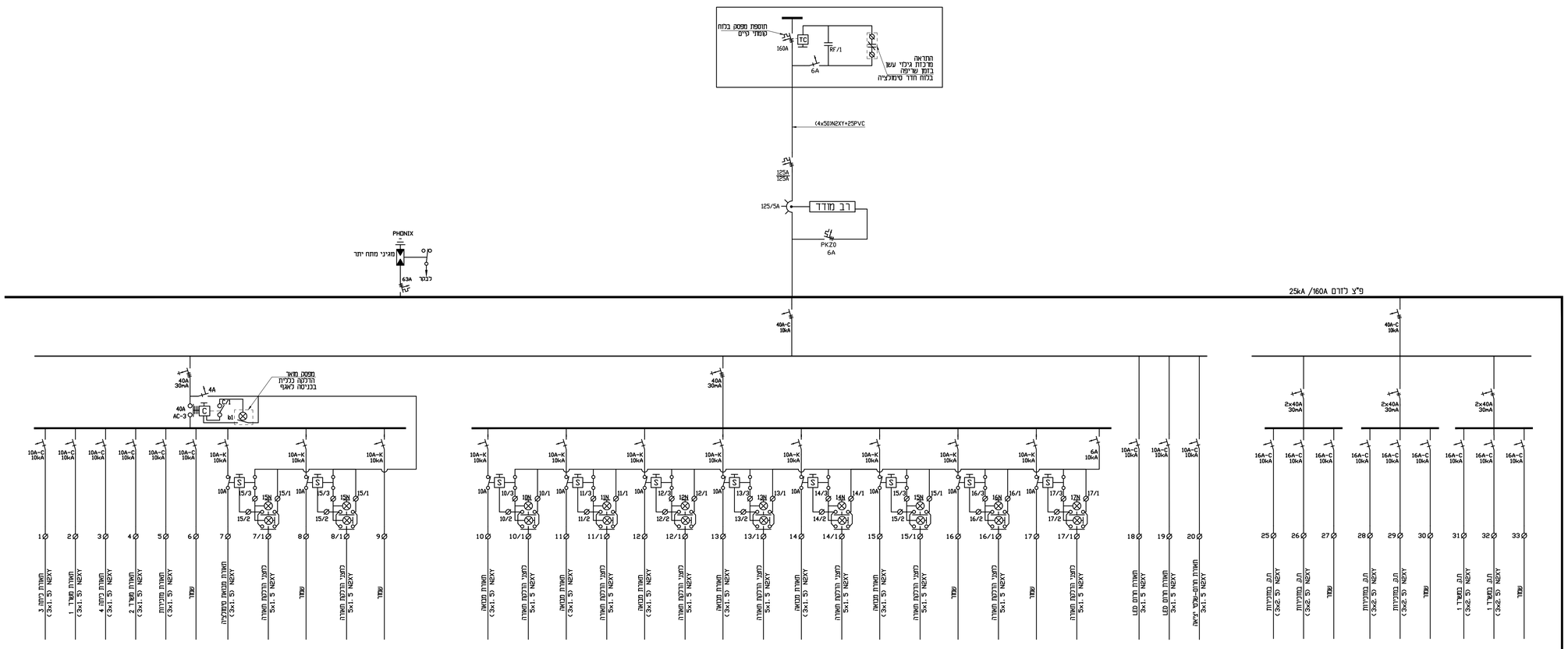

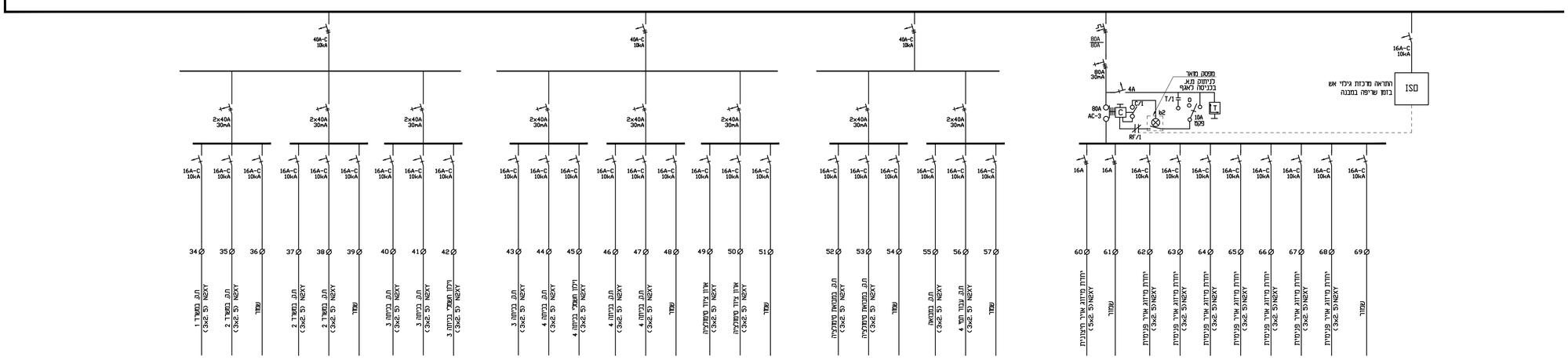

MARASH ARCHITECTS LTD מרש אדריכלים בעמ			
באר שבע יצחק נפתא 26 מתחם One Plaza 17509/ת.ד			
895208126 כתב 895270089 טל'			
Be'er Sheva 25 Izhak Nafha – One Plaza mall, P.O.Box 17509			
Tel 08.627.0689 Fax 08.620.9126			
marash@marash.co.il www.marash.co.il אתר דאר אלקטרוני			

מכללת קיי-חדרי סימולציה

☐ לעיון	☐ לאישור	■ למסרר	☐ לביצוע	☐ AS MADE
אינגי י.אהרוני הנדסת חשמל בע"מ				תכנן: מרק
רח' יהודה הנחתום 4, ב"ש טל': 08-6238774 פקס: 08-6238776 revital@y-aharoni.co.il				שרטט: טופיה
				אישור: י.אהרוני
				קנ"מ:
המזמין : מכללת קיי				מהדורה: 0
הפרויקט : מכללת קיי-חדרי סימולציה				
התכנית : לוח חשמל				
תאריך	מס' נספח	מס' תכנית		
24.11.2019	7876-2	2019/7876		
שם הקובץ	C:\Disk_D\7876\7876-2.dwg			
תאריך עדכון	19.01.2020			

מהדורה	מד	הערות

DRL	
מנוע	
מנוע	
מנוע