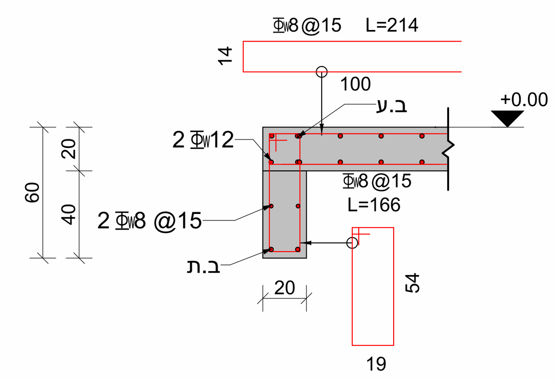


S1-010

1 : 25

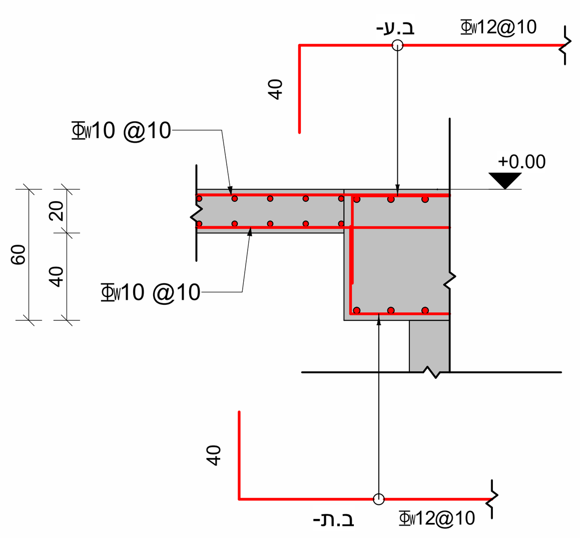


S2-010

1 : 25

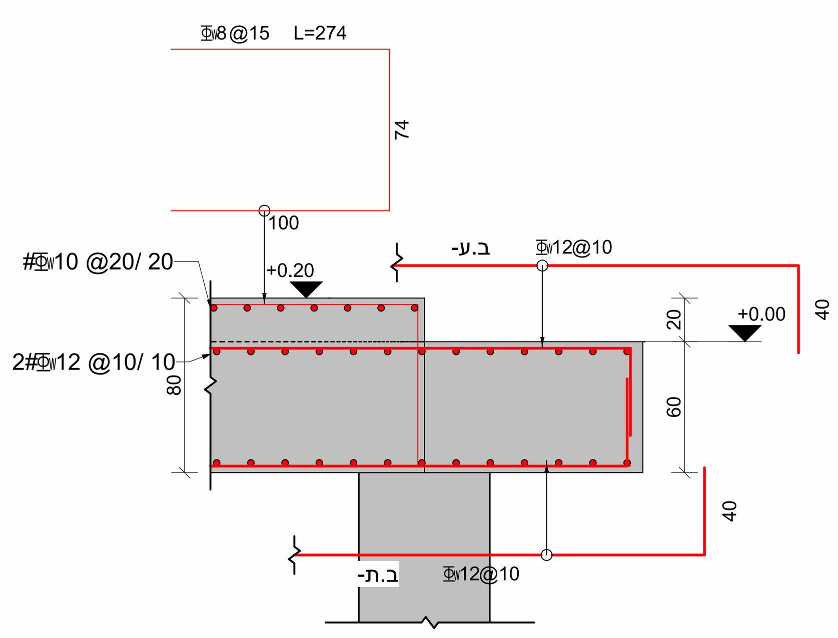


S3-010

1 : 25

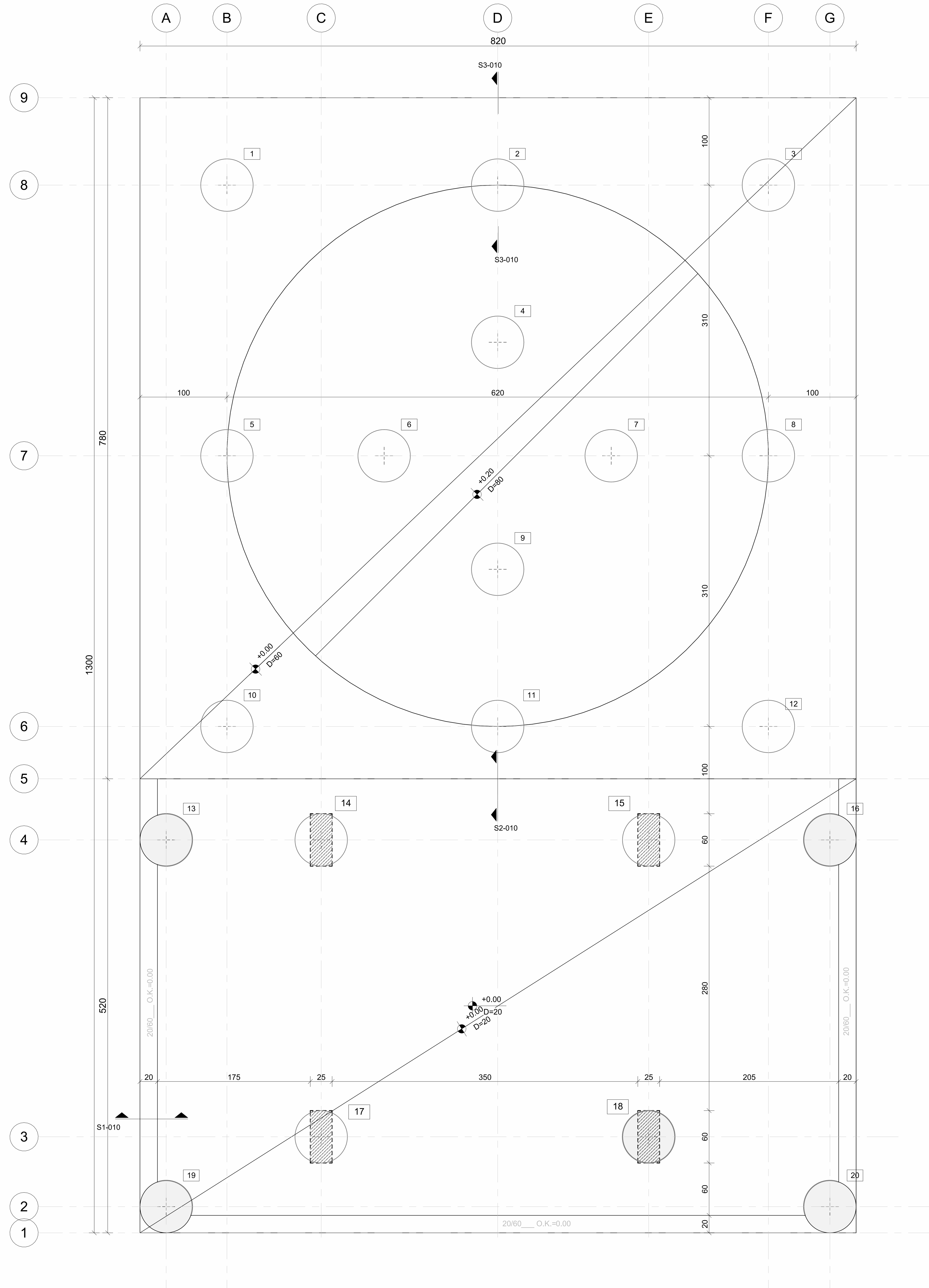


ST-110

1 : 25

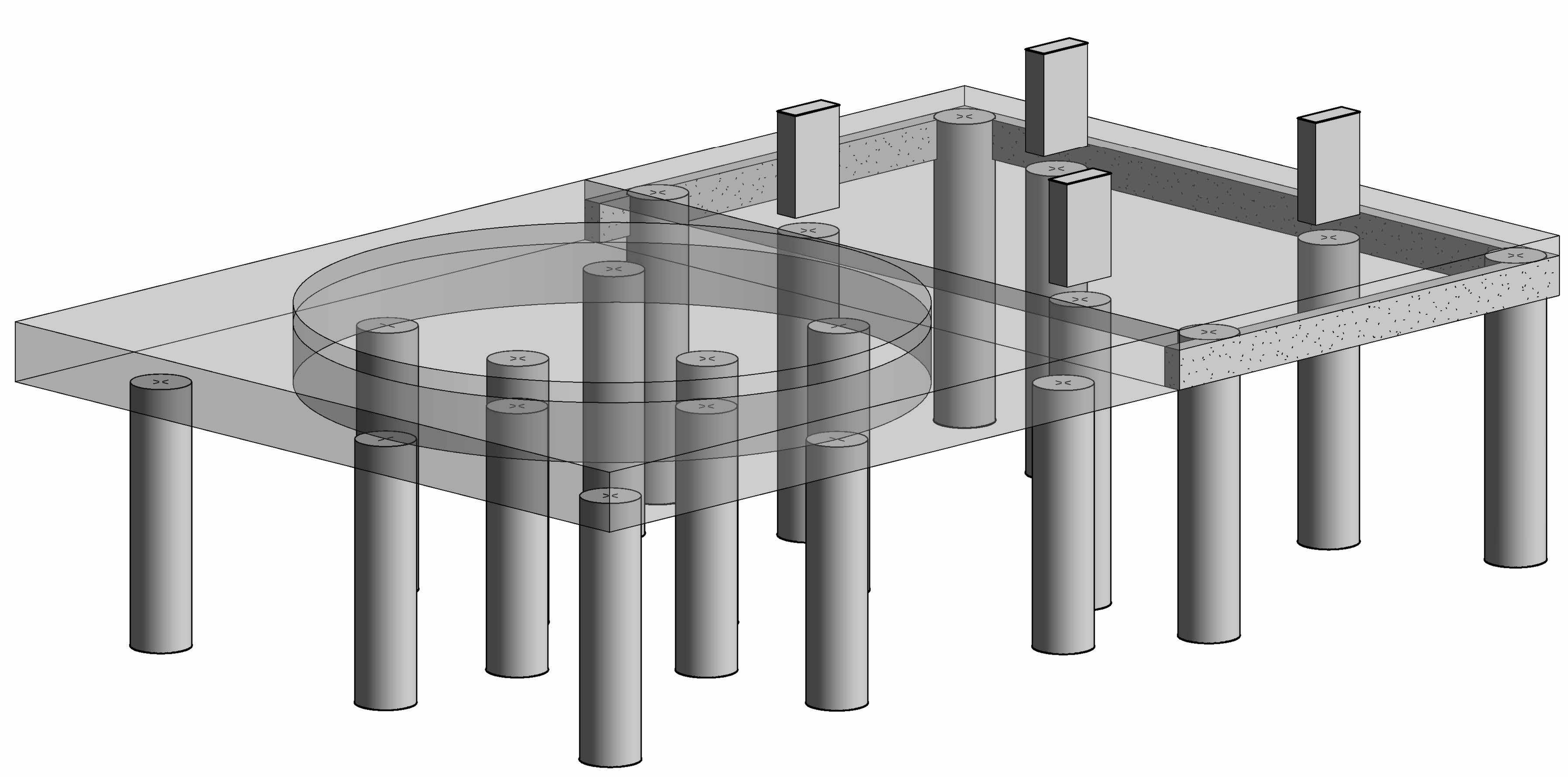

3D-110

| מספר עידכון | תאריך עידכון | תפוצה | | | | | | | | | |
|---|---|---|---|---|---|---|---|---|---|---|---|
| | | | | קבלן | מיזוג אויר | קרקע | חשמל | אינסטלציה | אדריכל | מנהל פרויקט | יזם |
| | | | | | | | | | | | |

רשימת עידכונים

| מס 'עידכון | מהות העידכון | תאריך |
|---|---|---|
| P0 | תוכניות לעיון | 30.05.23 |
| P1 | תכניות לעיון | 05.06.23 |
| P2 | תוכנית למכרז | 08.06.23 |

## הערות

1. יש לקרוא תוכנית זו יחד עם תוכנית חשמל אינסטלציה ואיטום.
2. תכנית זאת מיועדת לביצוע רק במידה ומולאו שני תנאים בסיסיים:
   א .אישור האדריכל
   ב . התוכנית מתאימה להיתר הבניה)באישור המהנדס האחראי על הביצוע)
3. תוכנית זאת תבוצע רק לאחר חתימת האדריכל והמודד עליה המאשרים כי היא מתאימה להיתר בניה והתקנים מבחינת העמדת המבנים במגרש
4. מיקום המבנה ביחס למגרש יקבע ע" י המודד בהתאם לתוכנית העמדה של האדריכל.
5. עובי כיסוי הבטון יהיה2.5o " מ בכל האלמנטים מלבד אלה שבאים במגע עם הקרקע - שם עובי הכיסוי יהיה4o "מ.
6. הארקת יסוד -יש לעיין בתכנית יועץ חשמל.
7. אין להעביר צינורות בקוטר גדול מ-50מ "מ ללא אישור מהמהנדס המתכנן.
8. דוח קרקע הינו חלק בלתי נפרד מתכנית זו.
9 סוג בטון ב-30 דרגת חשיפה 3.
10. יש לבצע התאמה בין תכניות האדריכליות ושאר היועצים לבין תכנית זו - לפני ביצוע.
11. אין להעמיס את המרפסות הן לפני הבנייה , והן אחרי הבנייה בעומס הגדול מהמצויין בתכנית!
12. פירוק טפסות בכל שלב יהיה - אך ורק באישור בכתב ממתכנן הקונסטרוקציה.

עמוד / קיר-צומח

עמוד / קיר-מפסיק

*סוגי בטון ראה ברשימת כמויות

עומסים

עומס מיכל =180טון

עומס שימושי 500 =ק"ג /מ"ר

גובה מפלס)אדריכלות): 0.00

מפלס פני בטון: 0.00

P2 מעודכן לתאריך: 08.06.23

| לעיון | לאישור | למכרז | לביצוע |
|---|---|---|---|
| ○ | ○ | ● | ○ |

שם הפרויקט:

# תכנון חדר משאבות ומאגר מים

תאור השרטוט:

תוכנית קומה קרקע -גיאומטריה

מס 'השרטוט:

402800110

מס 'פרויקט: 4028

קנ"מ:

דוא" ל: bella@bimteam.co.il

גודל גליון: 800 X 840


מהנדס אחראי: שמעון לחמי

מהנדס: בלה אוסובנקו-איסקוב


BIM TEAM

כשהנדסה וטכנולוגיה נפגשים


08/06/2023 15:28:58
C:\Users\Hadas\BimTeam LTD\BimTeam LTD - Documents\projects\תכנון חדר משאבות ומאגר מים 50097- מגללת קיי\4028-מים\CONSTREVIT\4028_0 -(29.05.23).rvt