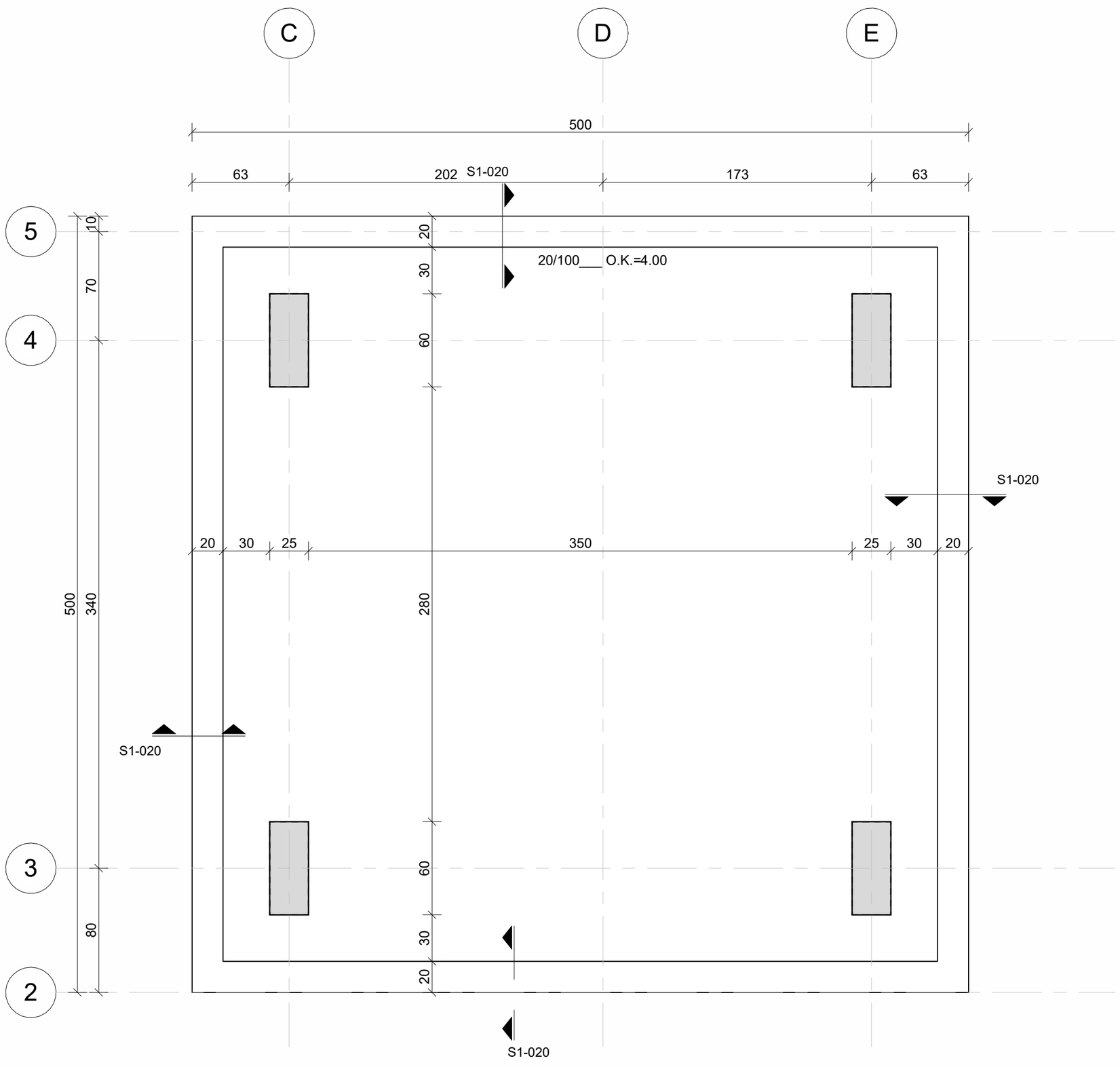

ST_210

1 : 25

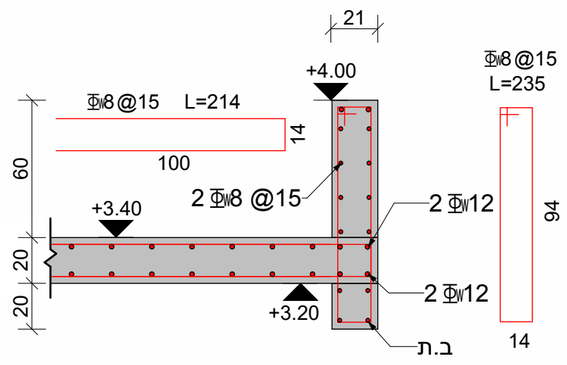

S1-020

1 : 25

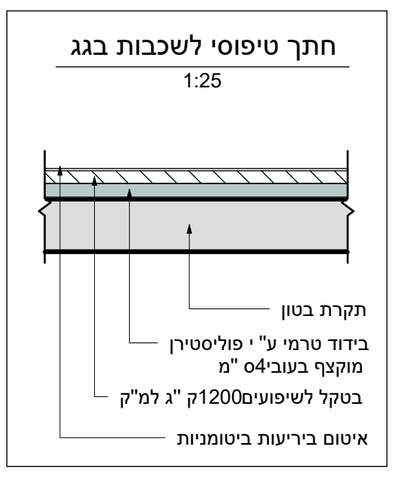

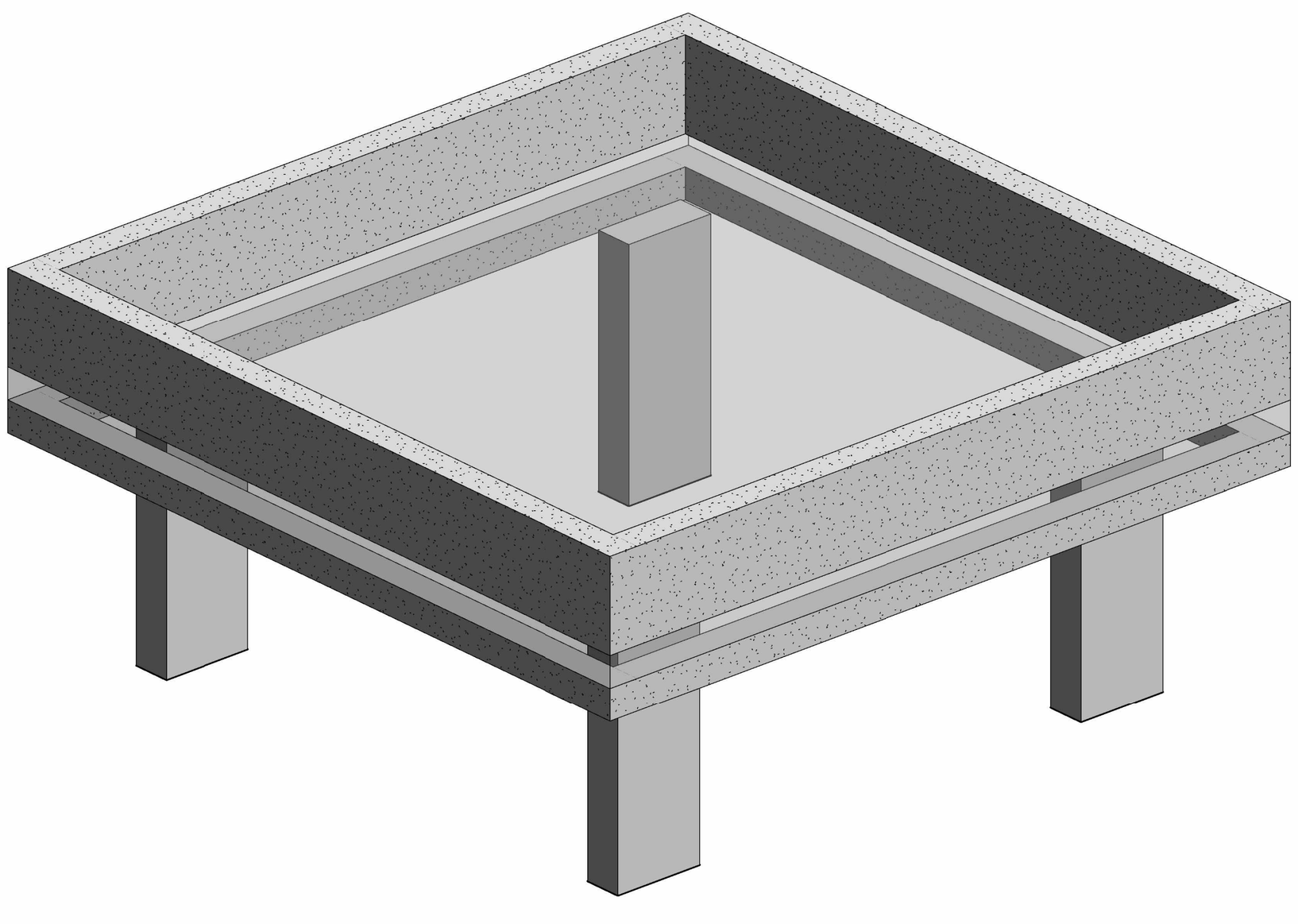

3D-210

| תפוצה | | |